INSTALLATION.

A = Warmwasser 55–65 °C, (Kaltwasser als Option),
3–10 °dH, 5–18 °f.
1–6 bar, 15 L/Min., max. 6 bar statisch.
G ½" BSP Innengewinde, flexibler Schlauch,
Innen-ø mindestens 9 mm.

B = Kaltwasser, 3–10 °dH, 5–18 °f.
3–6 bar, 15 L/Min., max. 6 bar statisch.
G ½" BSP Innengewinde, flexibler Schlauch,
Innen-ø mindestens 9 mm.

C = Abfluss ø 32 mm. 208 mm vom Boden.
Vertikale Rohrleitung, Kapazität min. 50 L/min.

D = Spülmittel-/Klarspülmittelanschluss 230V AC
Signal.

E = Elektrischer Anschluss (technische Angaben auf
Seite 6 oder im Benutzerhandbuch).

Sonstiges:
Absaugleistung: Mit Kondensationsaggregat 150 m³/Std.
Ohne Kondensationsaggregat 500 m³/Std.

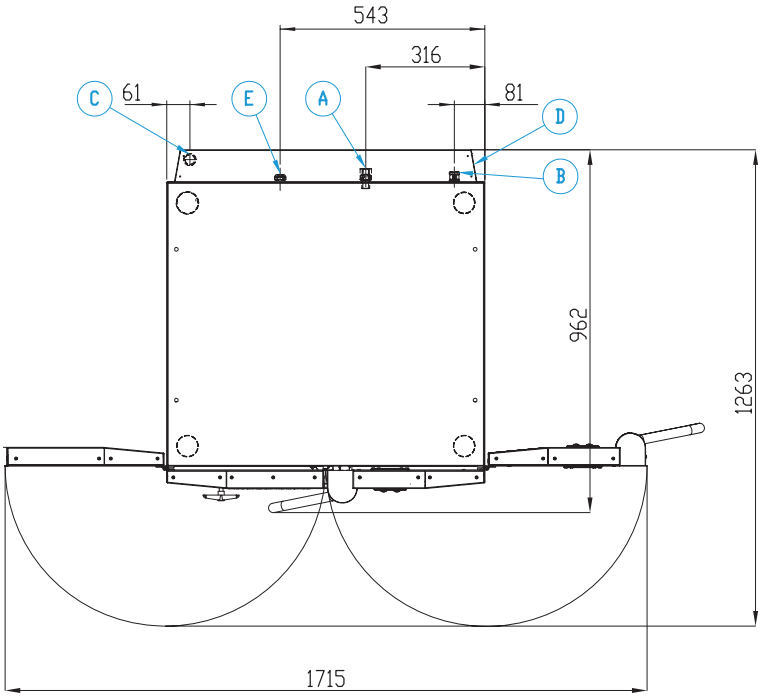

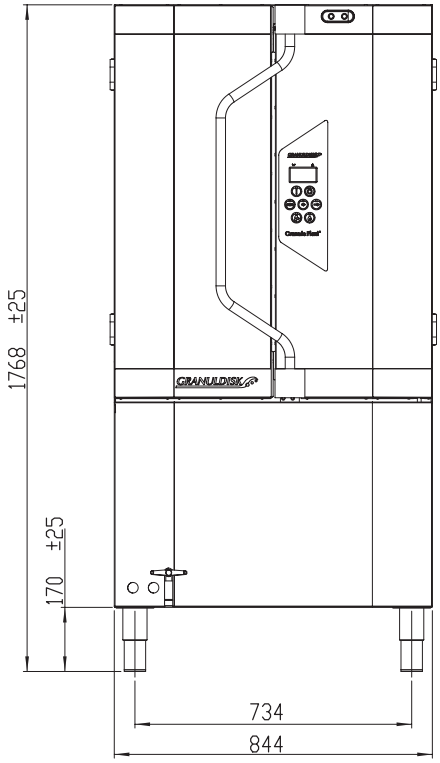

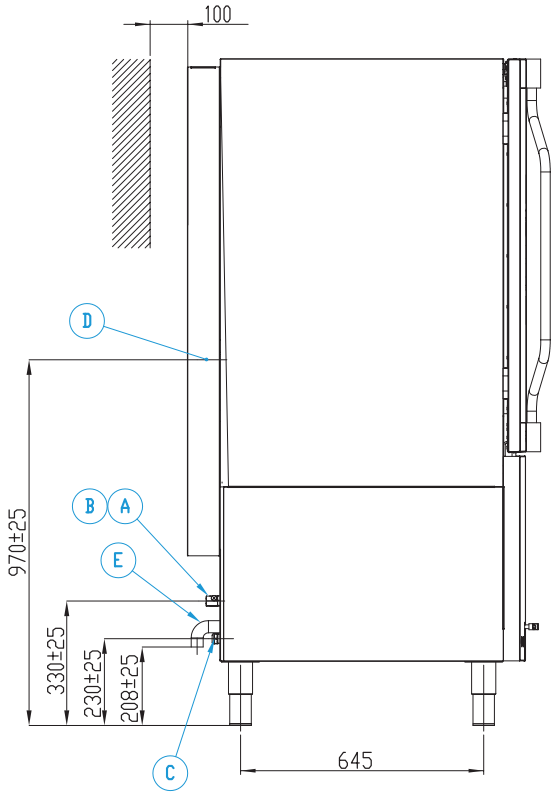

GRANULDISK®

www.granuldisk.com

© GRANULDISK 2015.01 DE Unter Vorbehalt eventueller Druckfehler. Unter Vorbehalt von Änderungen an Konstruktionen, Spezifikationen sowie Ausstattung.